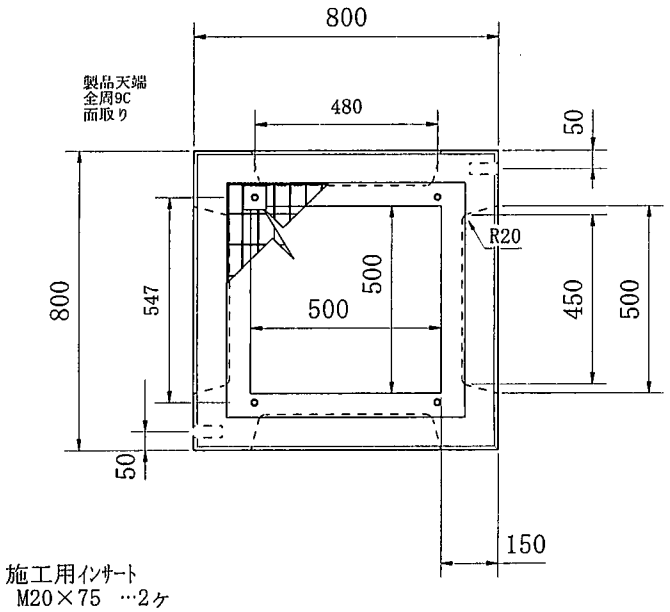

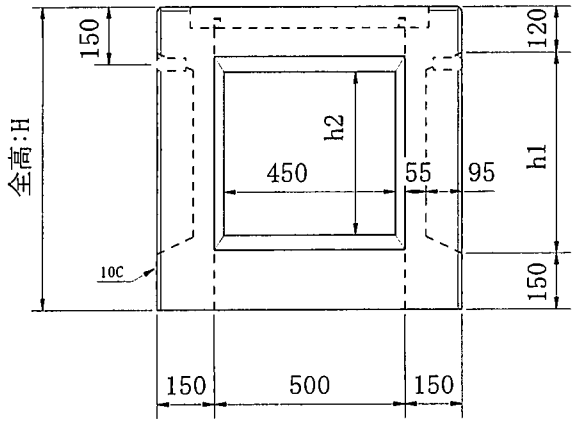

製品寸法等仕様一覧

単位：mm

全高:H	h1	h2
800	530	430
1100	830	730

単位：kg

参考質量
511
659

注）参考質量は、あら目の場合でｸﾞﾚｰﾁﾝｸﾞは含まない。

対応ｸﾞﾚｰﾁﾝｸﾞ一覧

単位：mm

ﾋﾟｯﾁ	荷重	型式記号	ｸﾞﾚｰﾁﾝｸﾞ寸法	受枠寸法
あら目	T-25	NLDP 50-55 NLDBP 50-55N	600×605×50	625×625×56
細目	T-25	NDH 38-55 NDHB 38-55N	600×605×38	625×625×44

注）型式記号の下段は、ﾎﾞﾙﾄ固定式の場合。

使用するｸﾞﾚｰﾁﾝｸﾞの受枠高さ（外寸法）
（*ﾎﾞﾙﾄ固定式の場合も同様）

荷重	あら目	細目
T-25	56	44

注）受枠の厚さは6mm

ﾎﾞﾙﾄ固定式のﾎﾞﾙﾄ芯位置寸法は、547×480mm。
ﾎﾞﾙﾄはM16を使用。型枠側の穴あけは大きめにする。

ｻｲｺﾝ式 ｸﾞﾚｰﾁﾝｸﾞ付き特殊桝 500×500 製品図	Sheet Size A4	Scale 1:20.000	株式会社 サイコン